FLEISCHMANN 4350

10 4350

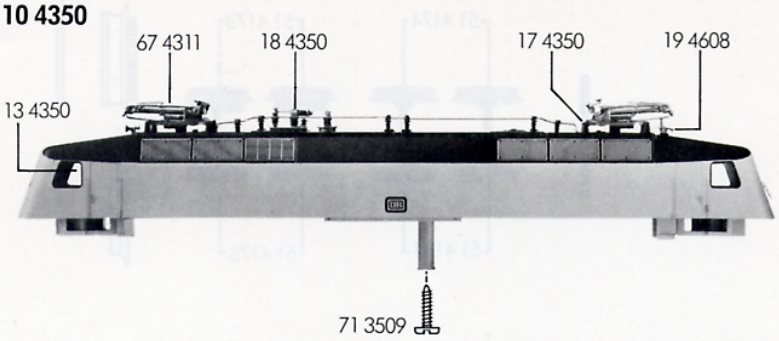

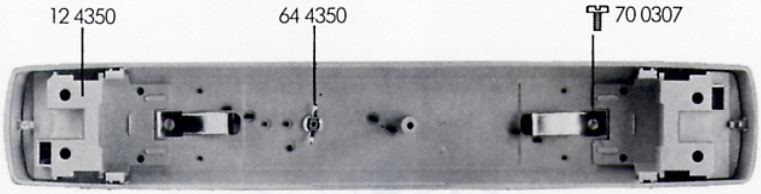

11 4350

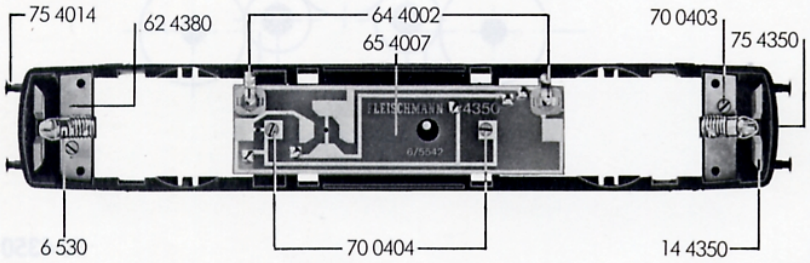

40 4350

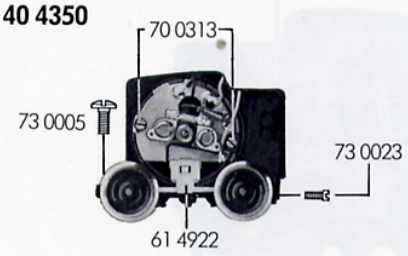

30 4350

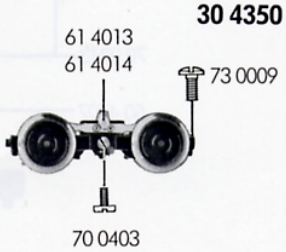

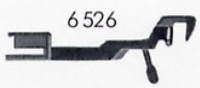

10 4350	Lokgehäuse kpl.
11 4350	Lokrahmen
12 4350	Führerstand, einschl. Lokführer
13 4350	Fenstereinsatz
14 4350	Flutlichtleiter-Satz
15 4350	Armaturenteil
17 4350	Haltetraverse f. Einholm-stromabnehmer
18 4350	Isolatoren-Satz mit Hauptschalter
19 4608	Signalhorn
30 4350	Laufdrehgestell kpl. ohne Drehgestellrahmen
31 4350	Drehgestellrahmen
40 4350	Motordrehgestell mit Motor ohne Drehgestellrahmen
61 4013	Stromabnehmer am Laufdrehgestell
61 4014	Stromabnehmer am Laufdrehgestell
61 4922	Motor-Stromabnehmer
62 4380	Abdeckblech mit Fassung
64 4002	Ventilzelle kpl.
64 4350	Umschalter f. Oberleitung mit Kontaktfeder
65 4007	Schaltplatte kpl.
67 4311	Einholmstromabnehmer
70 0307	Schraube f. 67 4311
70 0313	Schraube f. Motorlagerschild
70 0403	Schraube f. 62 4380 und 61 4013, 61 4014
70 0404	Schraube f. 65 4007
71 3509	Schraube f. Gehäuse
73 0005	Schraube f. 31 4350 am Motordrehgestell
73 0009	Schraube f. 31 4350 am Laufdrehgestell
73 0023	Schraube f. 31 4350 am Motordrehgestell
73 0503	Splint für Kupplung (ohne Bild)
75 4014	Puffer
75 4350	Pufferbohle
6526	Kupplung
6530	Glühlampe

FLEISCHMANN 4350

4350 FLEISCHMANN

50 4350	Motor			
50 4707	Lagerschild			
51 4173	Lokrad mit Zahnkranz mit Nut			
51 4174	Lokrad ohne Zahnkranz			
51 4175	Lokrad ohne Zahnkranz mit Nut			
52 4006	Achse			
54 4006	Haftreifen			

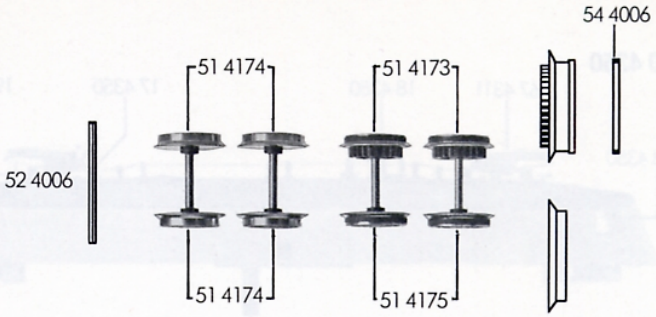

		Außen-Ø	Zähnezahl	Zähnezahl
56 4102	Zahnrad	15	28	13
56 4105	Zahnrad	10	18	
56 4106	Zahnrad	7,5	13	
56 4116	Zahnrad	11	20	
56 4601	Ritzel	7	12	
56 4701	Sicherungsring			
56 4702	Sicherungsring			

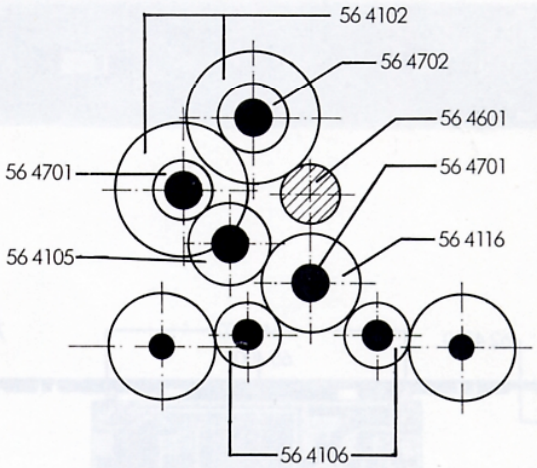

50 4350

64 4101	Drossel
64 4201	Kondensator
64 4401	Kontaktpilzgarnitur

70 0313	Schraube für Lagerschild

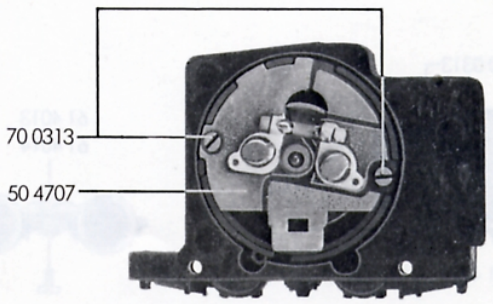

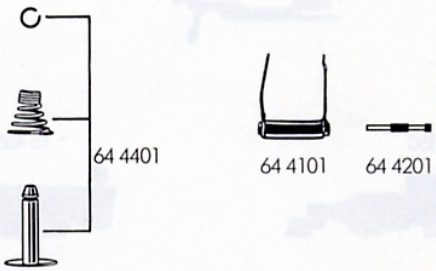

4350 FLEISCHMANN