10 4141

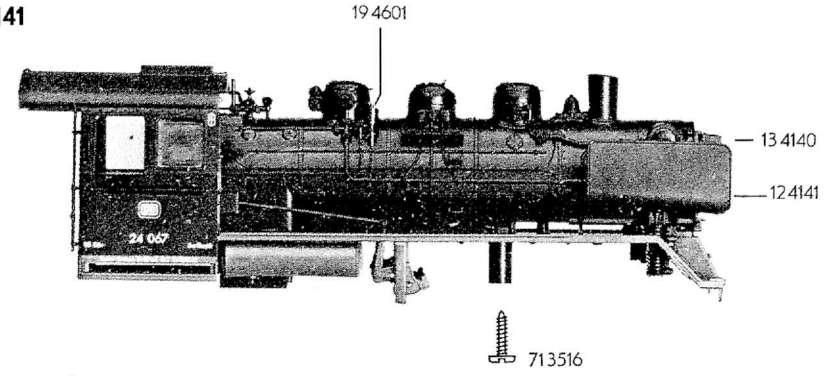

30 4140

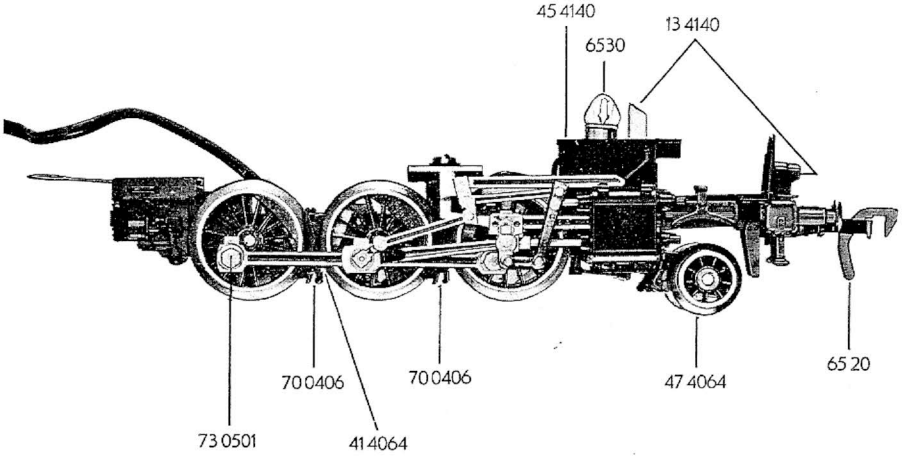

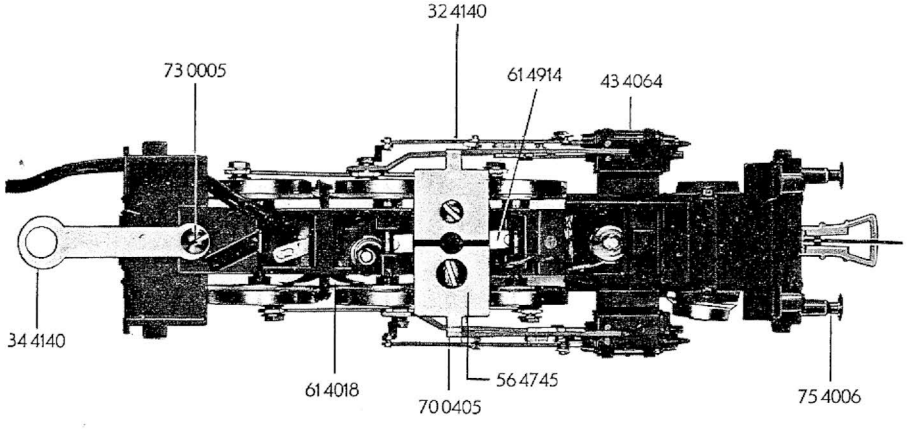

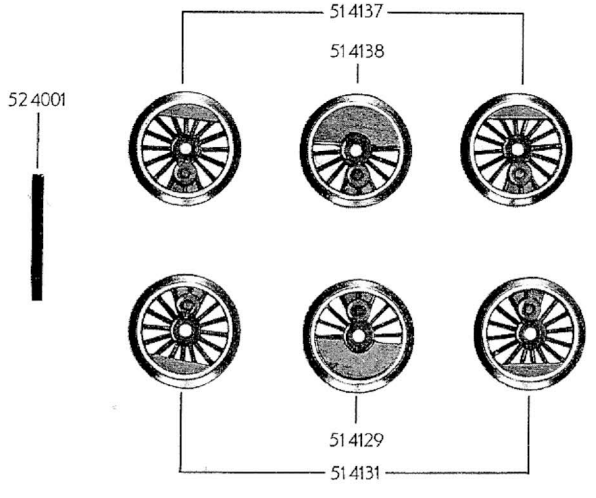

10	4141	Lokgehäuse kompl.
12	4141	Windleitbleche links und rechts – Satz
13	4140	Flutlichtleiter – Satz (f. Fahrgestell u. Tender)
19	4601	Pfeifen-Attrappe
30	4140	Lokfahrgestell kompl.
32	4140	Steuerung kompl. einschl. Verbundstangen und Isolierplatte – Satz
34	4140	Kuppellasche
41	4064	Deckplatte
43	4064	Zylinderkasten
45	4140	Kesselstütze kompl.
47	4064	Vorlaufgestell kompl.
51	4129	Lokrad
51	4131	Lokrad
51	4137	Lokrad
51	4138	Lokrad
52	4001	Achse
56	4745	Unterlegscheibe
61	4018	Stromabnehmer
61	4914	Kontaktfeder vers.
61	4923	Massefeder
70	0405	Schraube
70	0406	Schraube
71	3516	Schraube
73	0005	Schraube
73	0501	Splint mit 6-kt.
73	0503	Splint (ohne Bild)
75	4006	Puffer
	6520	Kupplung
	6530	Glühlampe

FLEISCHMANN 4141

4141 FLEISCHMANN

20 4141

4140	Flutlichtleiter-Satz (für Fahrgestell u. Tender)	
20 4141	Tendergehäuse	
22 4175	Leiter links u. rechts – Satz	
40 4140	Tenderfahrgestell kompl. mit Motor, Beschwerung und Tenderboden	
41 4140	Tenderboden	
50 4140	Motor mit Fahrgestell	
51 4147	Lokrad	
51 4149	Lokrad	
[illegible] 4001	Achse	
[illegible] 4001	Haftring	

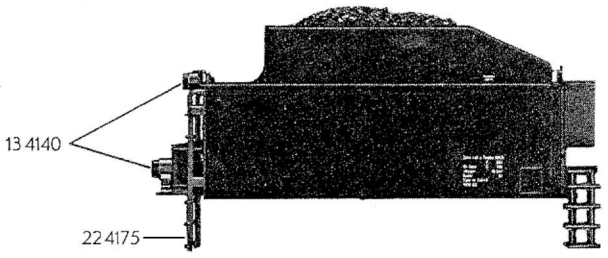

40 4140

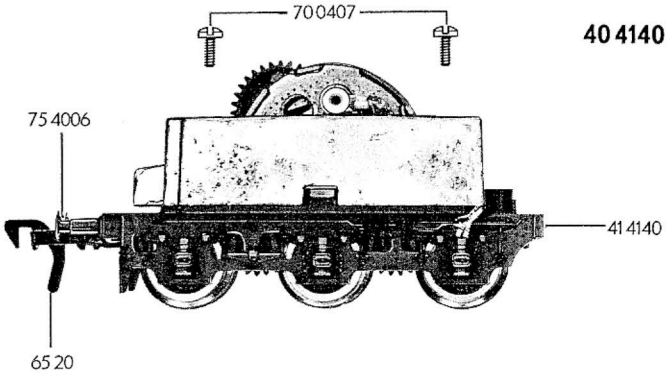

50 4140

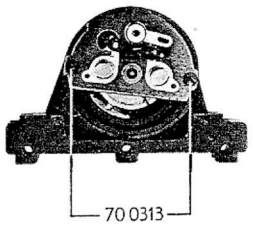

		Außen-Ø	Zähnezahl	Zähnezahl
56 4102	Zahnrad	15	28	13
56 4107	Zahnrad	17	32	13
56 4110	Zahnrad	14,5	27	
56 4601	Ritzel			
56 4701	Sicherungsring			
56 4702	Sicherungsring			
56 4742	Unterlegscheibe			

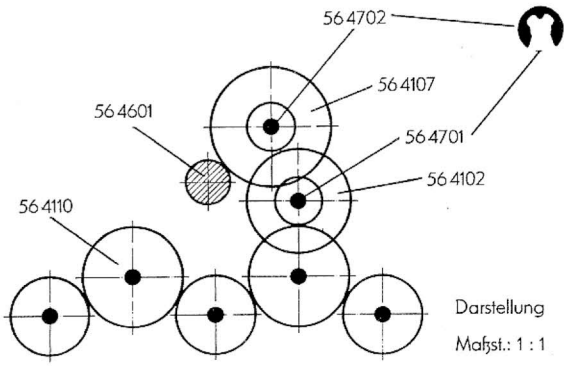

64 4101	Drossel
64 4201	Kondensator
64 4403	Kontaktpilzgarnitur
[illegible] 0313	Schraube
70 0407	Schraube
73 0503	Splint (ohne Bild)
75 4006	Puffer
6520	Kupplung

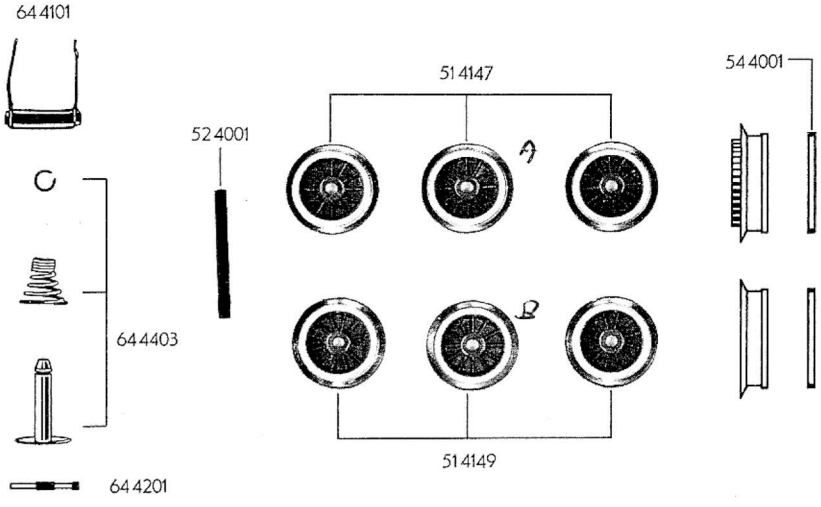

NA 1979

A - 51 4161 wiel met tandwiel

B - 51 4163 wiel zonder tandwiel

4141 FLEISCHMANN